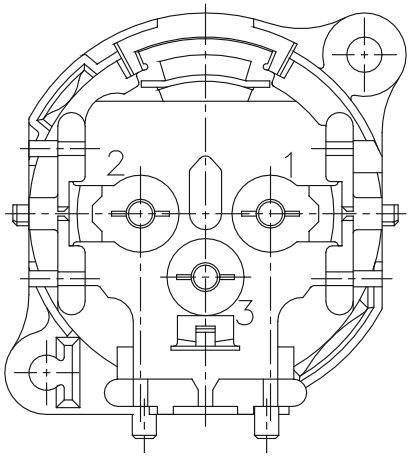

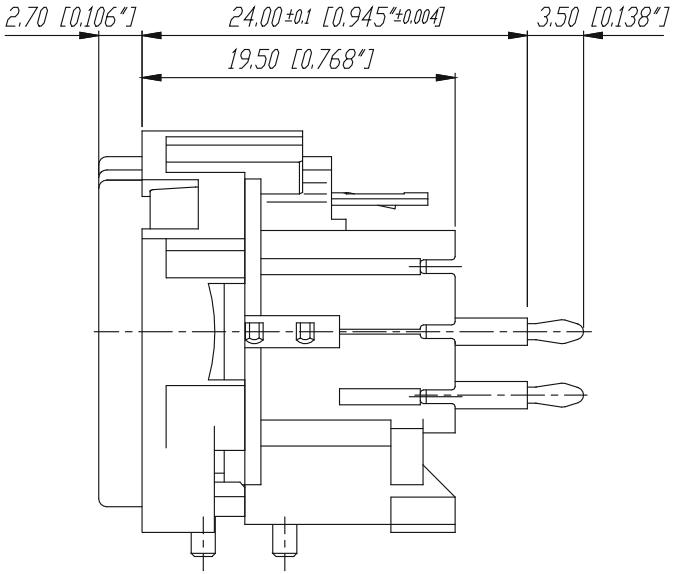

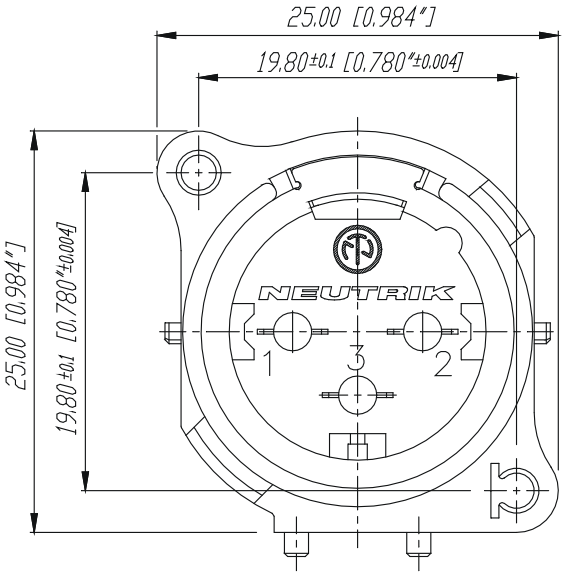

Frontplattenausschnitt (Rückseite)

Panel cut out (rear side)

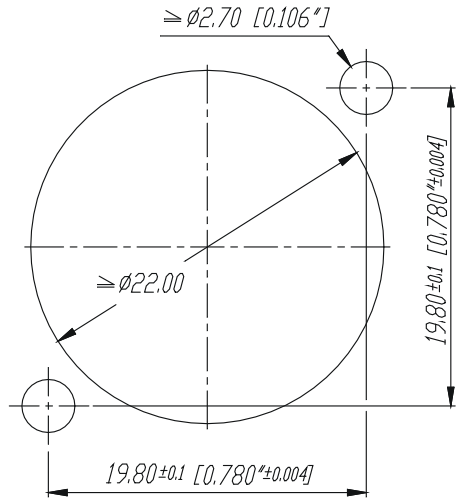

Print-Bohrplan (Bestückungsseite)

PCB-Layout (component side)

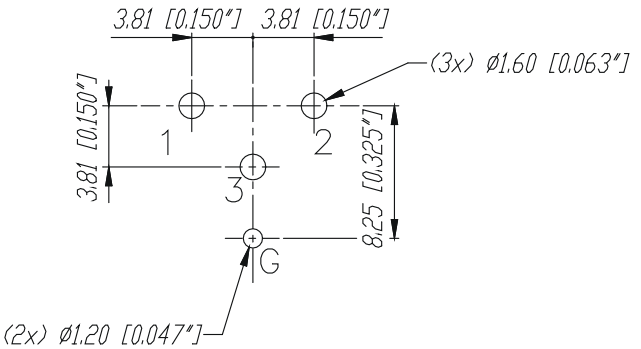

min. Einbauabstand

min assembling distance

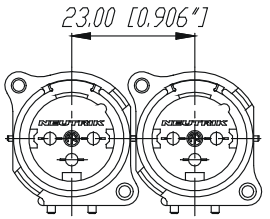

Layout tolerance: ±0.05mm [0.002"]

Ind.	Aenderung	Datum	Name
A	Aktuell	08.11.95	Dobler

*)Lieferant darf ohne Ruecksprache nicht geaendert werden

Zeichnung urheberrechtlich geschuetzt (DIN 34) (C)

Werkstoff: Plastic: Zytel FR 51 - UL94V-0

Massstab: 3:1 1:1

	Datum	Name
Gezeichnet	18.08.94	Dobler
Geprueft		
Gesehen		

Benennung: NC3MBV

Ersetzt durch: Blatt

Ersatz fuer: von Blatt

NEUTRIK AG FL-9494 SCHAAN

Zeichn. Nr. 3102 St 18 11